טבלת תגמירים

מיקום	סוג הגמר	
	פנימי	חיצוני
רצפה מבנה	בטון + ריצוף גרנית פורצלן בהדבקה	
קירות מבנה	בטון חשוף וחלק+צבע אקרילי פנים	בטון חשוף וחלק
תקרה מבנה	בטון חלק+צבע אקרילי פנים	בטון חלק + איטום
רצפת מבואה	בטון חלק + ריצוף גרנית פורצלן	
קירות מבואה	בטון חשוף וחלק+צבע אקרילי פנים	בטון חשוף וחלק+צבע אקרילי חוץ
תקרת מבואה	בטון חלק+צבע אקרילי פנים	בטון חלק + איטום

מקרא :

- TV נקודת טלויזיה ורדיו
- נקודת חשמל
- נקודת טלפון
- מפסיקי זרם למאור
- ג.ת. פלואורסנטי לנורות 36 וואט 2 נורות – דגם "סילייט" של "געש" או שוו"ע מאושרים על"י פקע"ר
- כנ"ל + תוספת ממיר ומצבר לנורות-דו-תכליתי הממיר והמצבר ל-120 דקות
- **ב.כ.כ.** - בית כיסה כימי + פרגוד

חישוב מערכת סינון אוויר

1. חישוב ספיקת אויר מסונן על פי נפח
שטח הממ"מ – 10.08 מ"ר
נפח הממ"מ – 27.1 מ"ק
ספיקת אוויר נדרשת – 27.1x2=54.2 מק"ש
2. חישוב ספיקת אוויר מסונן על פי אנשים
איש 10.08/0.4=26
ספיקת אוויר נדרשת – 26x6=156 מק"ש
3. חישוב ספיקת אויר לא מסונן
ספיקת אוויר נדרשת – 26x16=416 מק"ש
נדרשת מערכת סינון בנפח – 416/156
מערכת סינון קיימת שמתאימה בנפח – FAN 480/180
לכל 20 מ"ר דרוש :
1 צינור שחרור אוויר "ø8
1 צינור כניסת אוויר "ø8
1 צינור מיזוג אוויר מרכזי "ø8
1 שרוול "MCT ø4 למזגן מפוצל

הערות כלליות פיקוד העורף – מרחב מוגן מוסדי

1. שילוט וסימון המרחבים המוגנים יבוצעו בכפוף לקובץ תקנות 5075.
2. בכל המרחבים המוגנים תבוצע בדיקת אטימות נגד חדירת גזים בכפוף לתקן ישראלי 4577 .
3. כל אטימת החדירות דרך מעטפת מרחב מוגן תבוצע באמצעות מערכת אטימה מעוצבים מתועשים המאושרים ע"י פקע"ר.
4. כל אטימת החדירות ברכיבים פנימיים של מרחב מוגן תבוצע כמוגדר בסעיף 3 לעיל ו/או באמצעות חומרים משחתיים בכפוף לתקן ישראלי 5109 .
5. ת.ה.מ. – חלון הדף מוסדי בעובי כנף 24 מ"מ יבוצע בכפוף לתקן ישראלי 4422
6. ת.א.א.ג. – חלון אלומיניום אטום גזים יבוצע בכפוף לתקן ישראלי 1068
7. צ.א– צינור אוורור בקוטר "8 יבוצע בכפוף לתקן ישראלי 4422
8. במרחב מוגן יבוצע מערכן סינון ואוורור ע"פ דרישות ת"י 4570
9. צינורות איוורור יבוצעו בכפוף לת"י 4422
10. דלת הדף למוסדות רפואים תבוצע בכפוף לתקן ישראלי 4422
11. יש לבסס את המבנה אופקית לפי תקנות פקע"ר.

זו תכנית קונסטרוקציה כללית לדוגמה של המבנה המייצגת פיתרון עקרוני של הזיון בכל המבנים .
לביצוע יוכנו תכניות הנדסיות מפורטות לכל דגמי המבנים

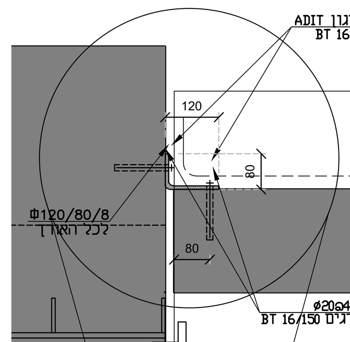

תכנית גג
1:50

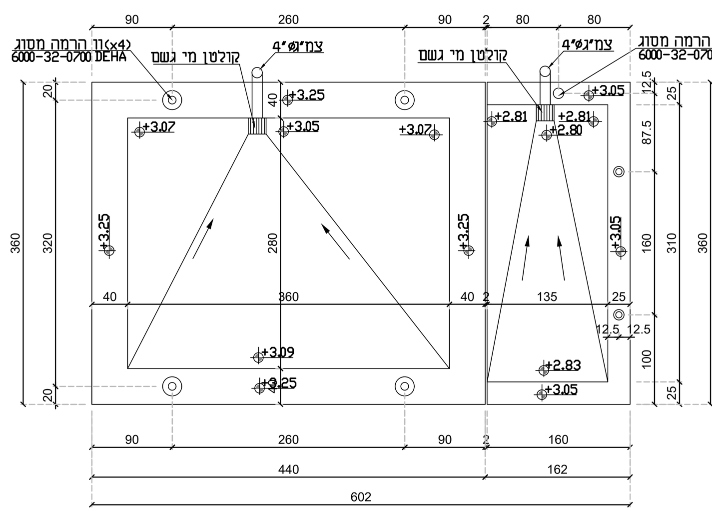

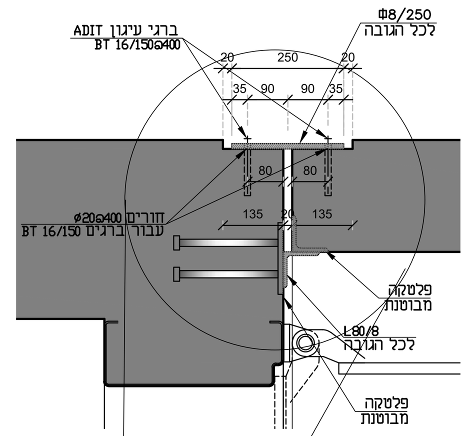

חתך 3-3
1:50

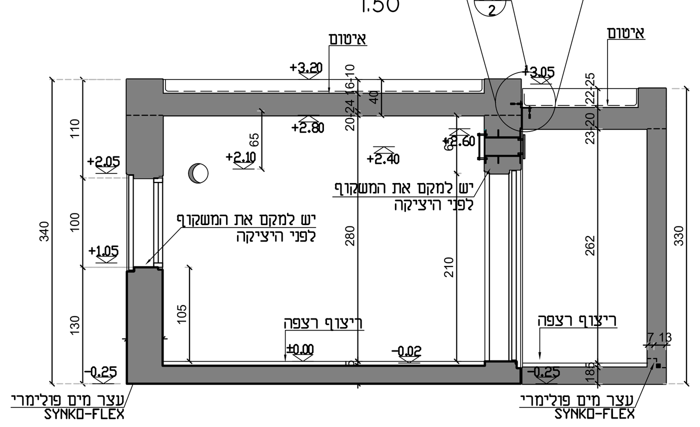

חתך 2-2
1:50

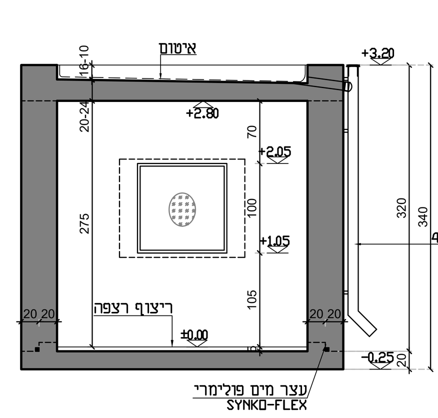

חתך 1-1
1:50

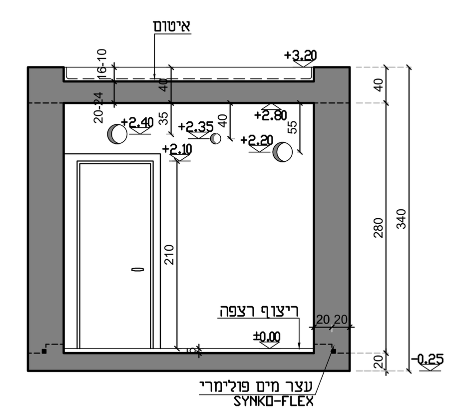

תכנית המבנה
1:50

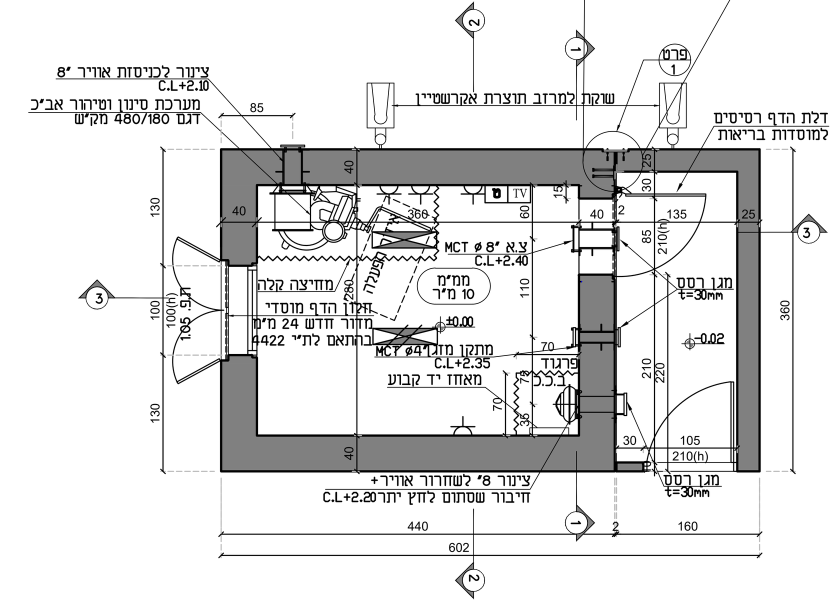

תכנית זיון הרצפה
1:25

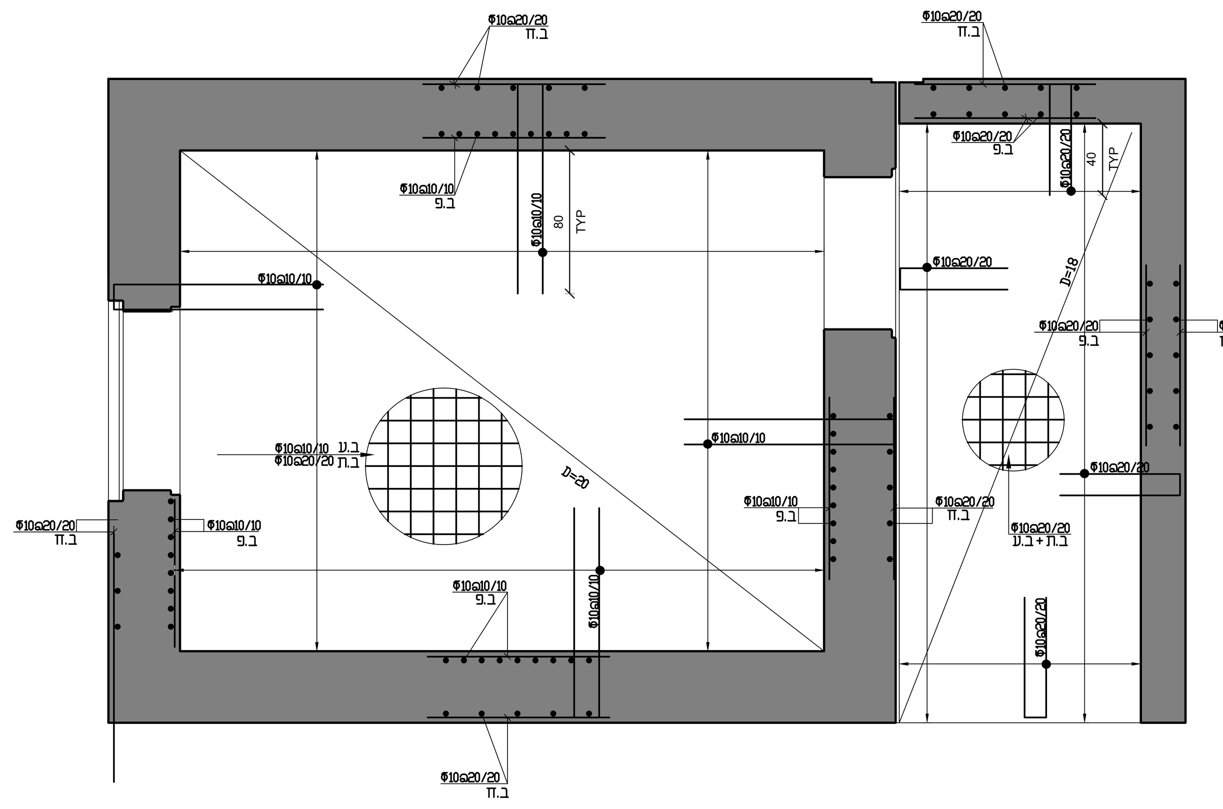

תכנית זיון הגג
1:25

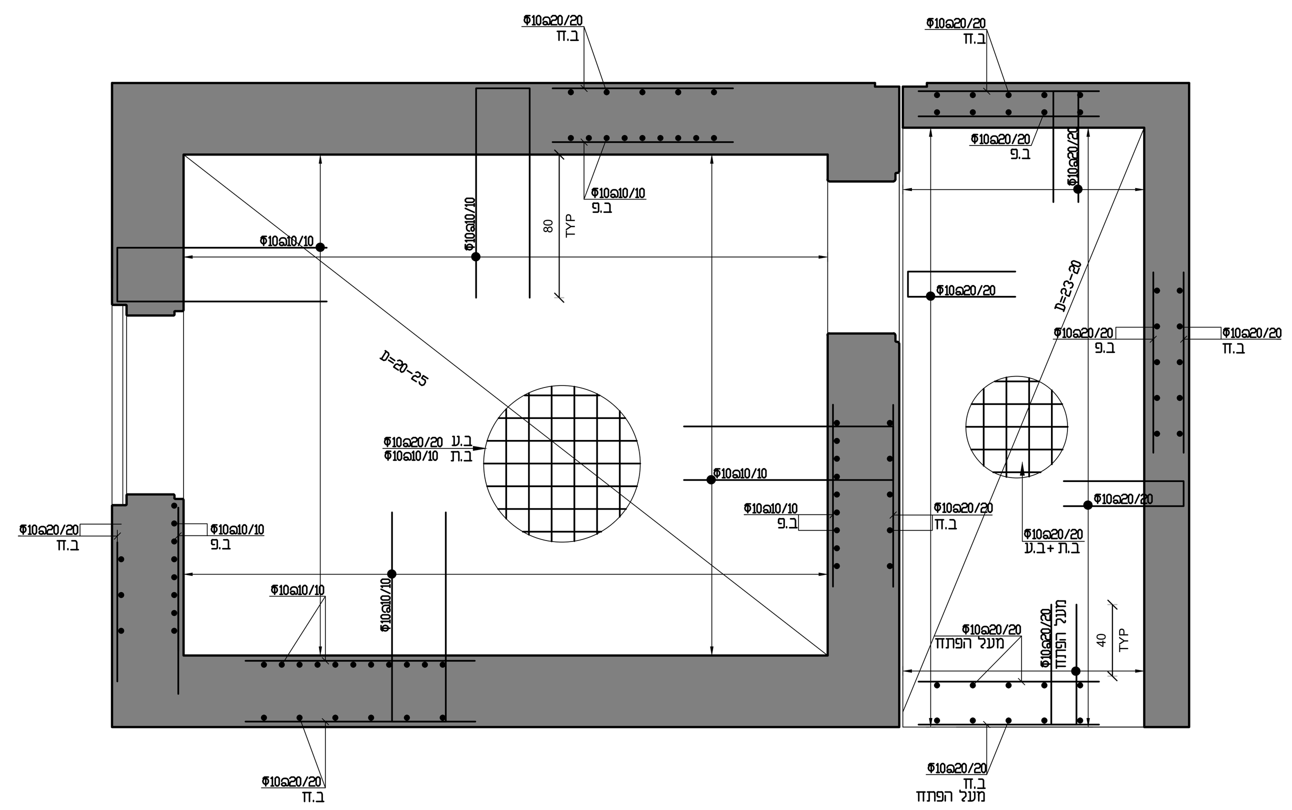

תכניות פרטי קירות
1:25

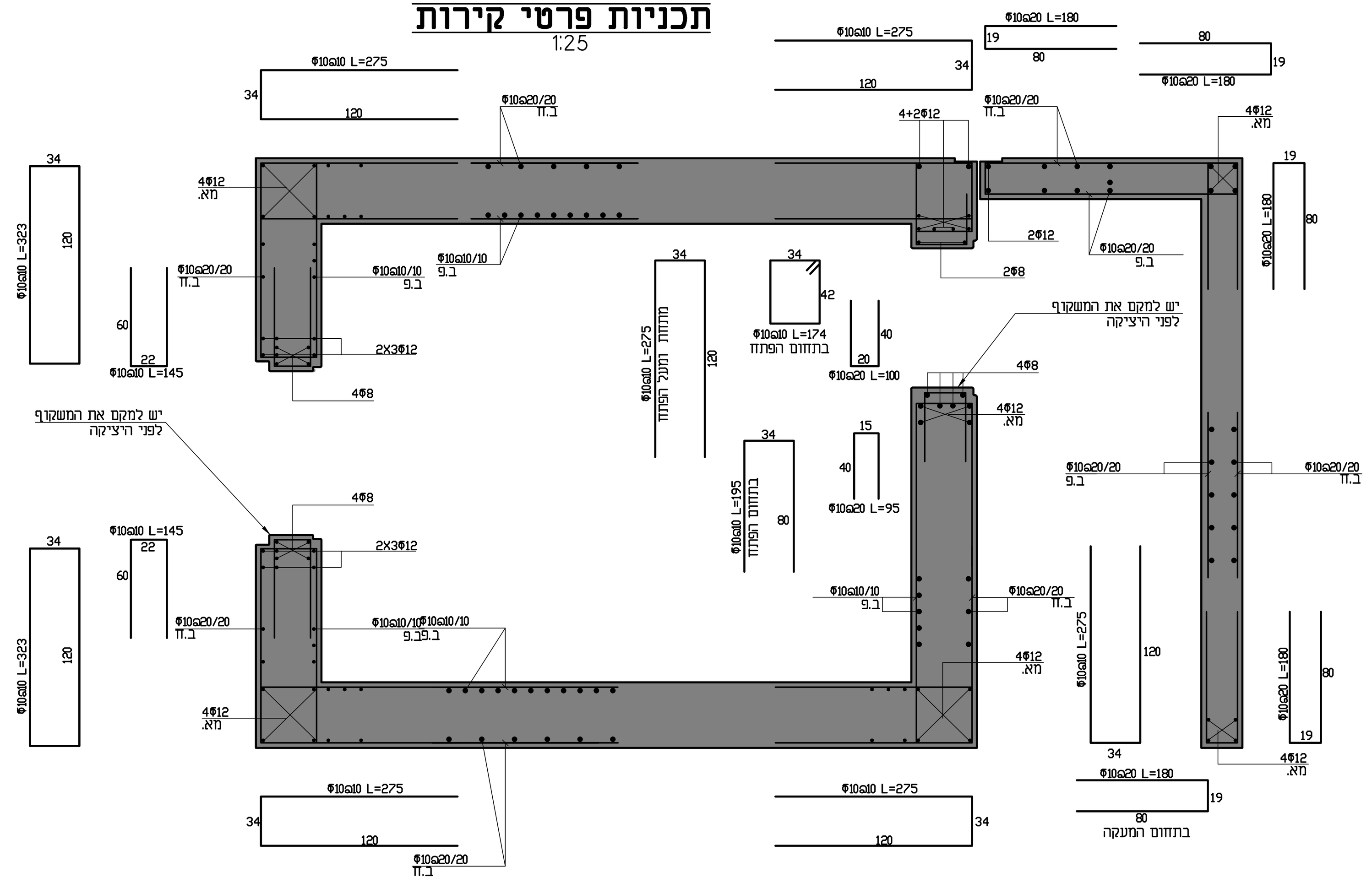

פרט ריתום אנכי בין קירות לגג

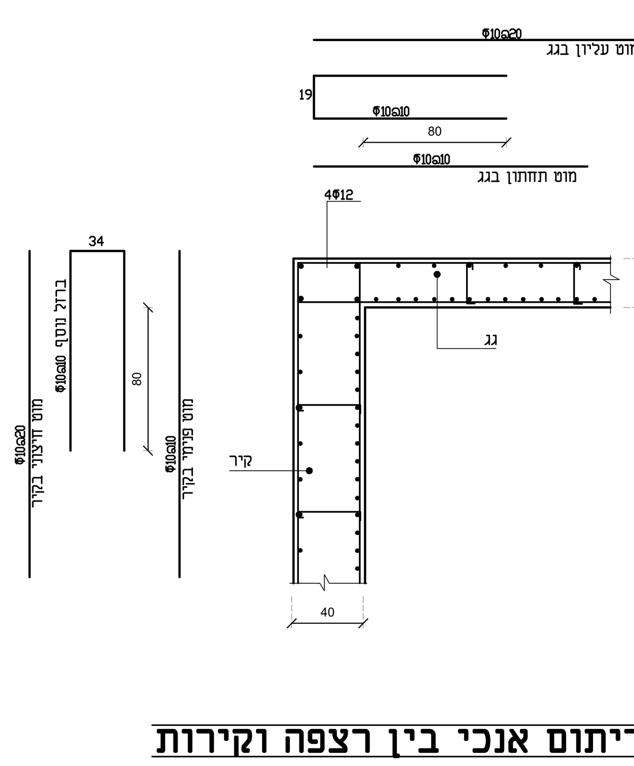

פרט ריתום אופקי בקירות

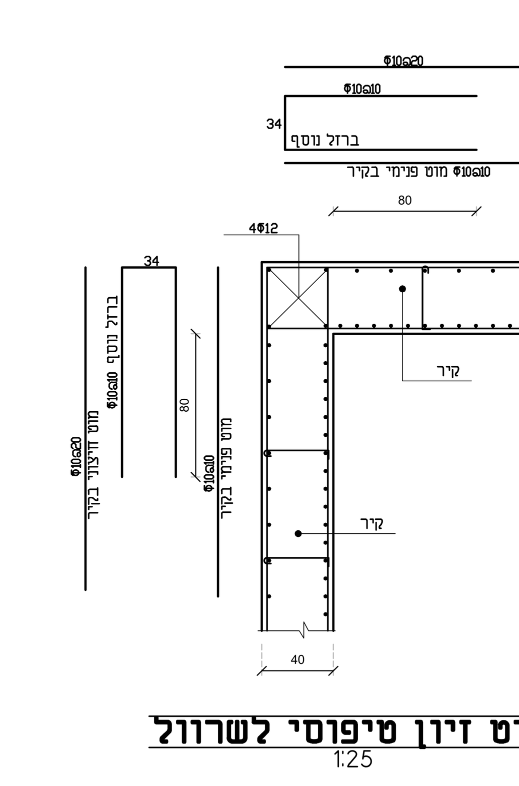

חתך 12-12
1:25

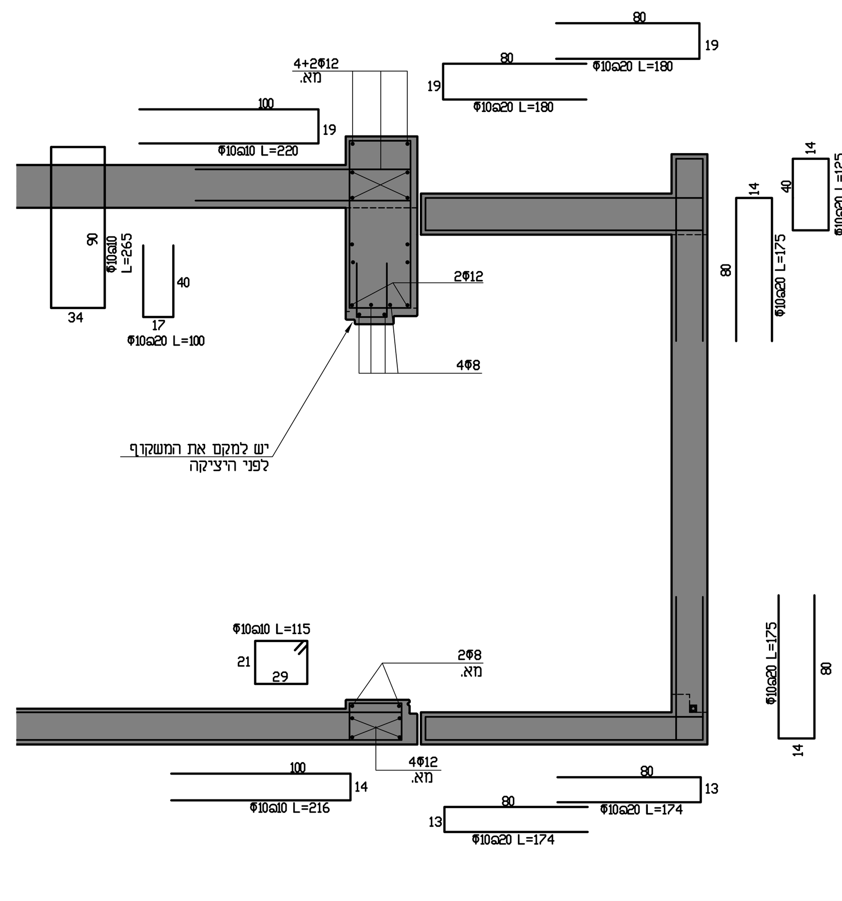

פרט אופייני זיון לפתח דלת
1:25

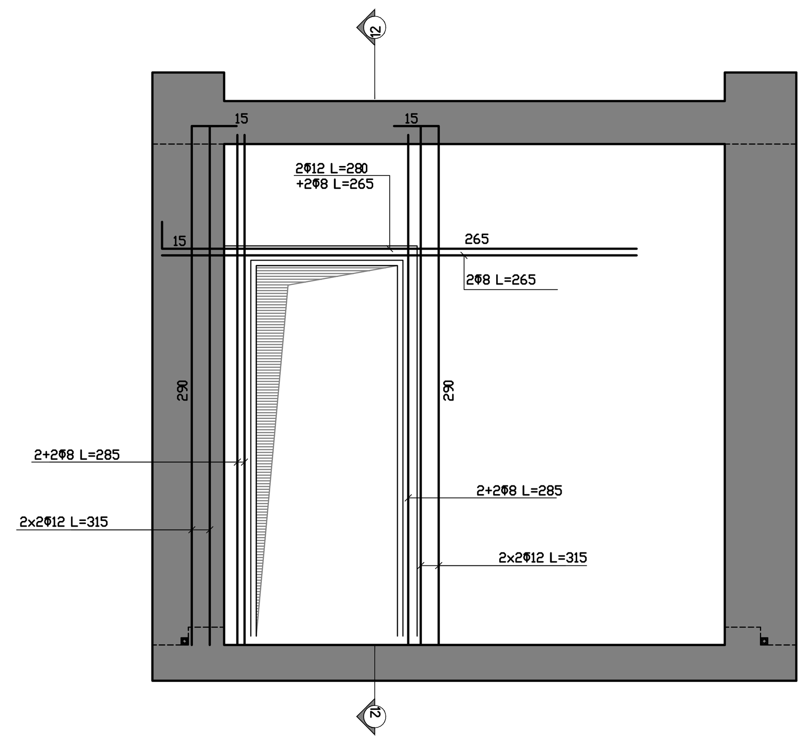

חתך 11-11
1:25

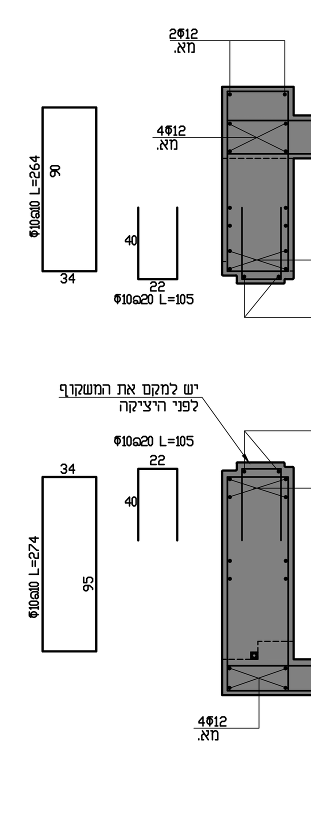

פרט אופייני זיון לפתח חלון
1:25

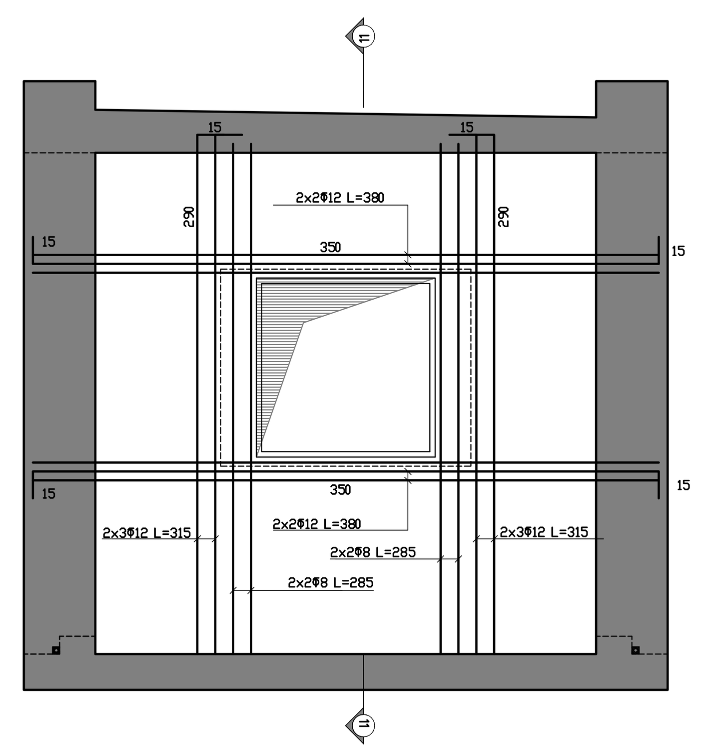

פרט ריתום אנכי בין רצפה וקירות

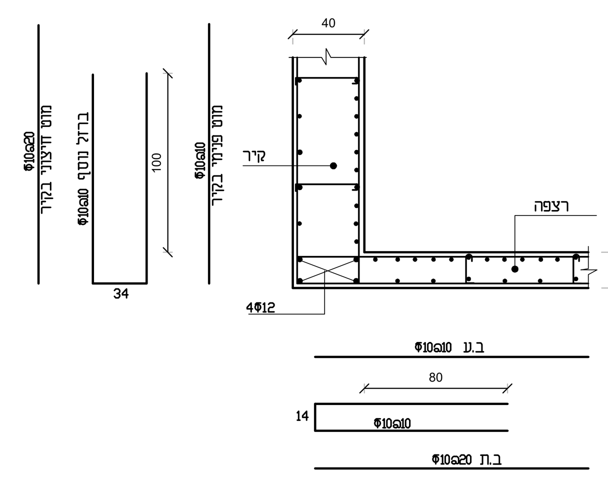

פרט זיון טיפוסי לשרוול
1:25

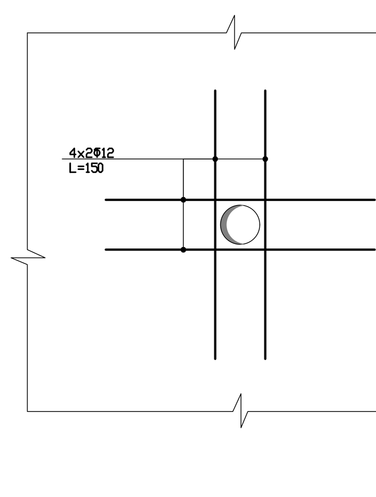

פרט אופייני לחיבור קלמרות בקיר
1:25

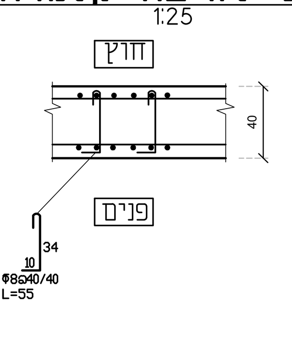

פרט אופייני לחיבור קלמרות ברצפה
1:25

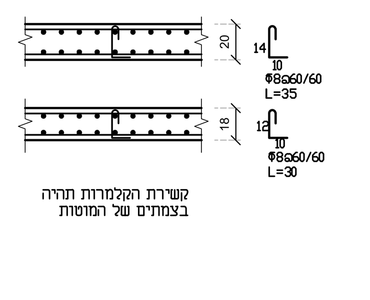

קשירת הקלמרות תהיה בצמתים של המוטות

פרט אופייני לחיבור קלמרות בגג
1:25

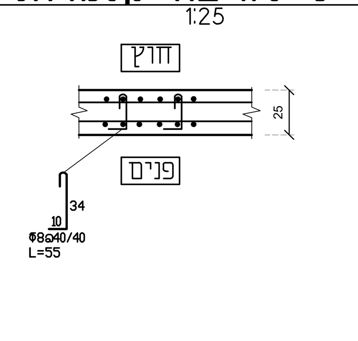

שינויים ועדכונים

תאריך	מס'	מהות השינוי/ עדכון

i-CEPA BE PREPARED, IT'S SIMPLE

תכנון:
שרטוט:

לעיון	למכרז	לביצוע	AS MADE
●	○	○	○

אקרשטיין ממ"מ 10 מ"ר

אדריכלות וקונס'

שם התוכנית: מהדורה 00
מס' השרטוט: 02 קנ.מ: 1:25,1:50
שם הקובץ: אקרשטיין מעודכן .dwg

המבצע אחראי לבדיקת המידות ולהתאמתן למקום. על המבצע לבדוק את כל המידות ועל כל טעות או אי התאמה עליו להודיע למתכנן. אין לקבוע גדלים ע"י מדידה בשרטוט. כל הזכויות שמורות למתכנן אין להעתיק, לשנות או להשתמש בתוכנית וברעיונות הגלומים בה ללא אישור מפורש. ©